Pivotante

Produtos Inteligentes

Pivotante Pistão (PP PL)

Descrição do Produto

O acionador pivo pistão automatiza portões com aberturas laterais (90º) conhecido com pivotantes ou portão social, com tamanho de folha de até 4m.

Caracteristicas

-Fuso em aço usinado;
- Perfil reforçado em liga de alumínio extrudado;
- Engrenagem interna em nylon de alta durabilidade;
- Carcaça do redutor em nylon termo estabilizado;
- Ferragens de fixação em chapa de aço zincado;
- Disponível em 110V, 220V;
- Embreagem eletrônica;
- Motor com protetor térmico de 150°C;
- Sistema manual no caso de falta de energia elétrica;

Modelo Pivo Pistão	Motor	Redução	Passo Rosca Fuso	Vel. m/min	Tempo de abertura angular 90º X110 Y110mm	Ciclo/hora
PP – PL3	0,25CV – 0,19 kw – 1620 rpm	8:1	8 mm	37	8,14 seg	40
PP – PL3	0,25CV – 0,19 kw – 1620 rpm	8:1	8 mm	37	8,14 seg	40
PP – PL3	0,25CV – 0,19 kw – 1620 rpm	8:1	8 mm	37	8,14 seg	40
PP – PL4	0,33 CV – 0,25 kw – 1615 rpm	8:1	8 mm	37	8,14 seg	60
PP – PL4	0,33 CV – 0,25 kw – 1615 rpm	8:1	8 mm	37	8,14 seg	60
PP – PL4	0,33 CV – 0,25 kw – 1615 rpm	8:1	8 mm	37	8,14 seg	60

Pivotante Tração (PT PL)

Descrição do Produto

O acionador pivo tração automatiza portões com aberturas laterais (90º) portão social, com tamanho de folha de até 1,5m.

Caracteristicas

- Fuso em aço usinado;
- Perfil reforçado em liga de duro alumínio extrudado;
- Coroa interna em nylon de alta durabilidade;
- Sem Fim em aço usinado;
- Carcaça do redutor em nylon termo estabilizado;
- Ferragens de fixação em chapa de aço zincado;
- Disponível em 110V e 220V;
- Embreagem mecânica e eletrônica;
- Motor com protetor térmico de 150°C;
- Sistema manual no caso de falta de energia elétrica.

Modelo Pivo Tração	Motor	Redução	Passo Rosca Fuso	Vel. m/min	Tempo de abertura angular 90° X110 Y110mm	Ciclo/hora
PT - PL3 290mm	0,25CV – 0,19 kw – 1620 rpm	10:1	8 - 16 mm	46 - 23	10,00 - 5,6	20
PT - PL4 290mm	0,33CV – 0,25 kw – 1615 rpm	10:1	8 - 16 mm	46 - 23	10,00 - 5,6	40
PT - PL3 500mm	0,33CV – 0,25 kw – 1620 rpm	10:1	8 - 16 mm	46 - 23	10,00 - 5,6	20
PT - PL4 500mm	0,25CV – 0,19 kw – 1615 rpm	10:1	8 - 16 mm	46 - 23	10,00 - 5,6	40
PT - PL4 800mm	0,25CV – 0,19 kw – 1620 rpm	10:1	8 - 16 mm	46 - 23	10,00 - 5,6	20
PT – PL4 800mm	0,33CV – 0,25 kw – 1615 rpm	10:1	8 - 16 mm	46 - 23	10,00 - 5,6	40

Instalação Pivotante

1º Observe se ao movimentar o portão os cachimbos estão em boa situação, se não substitua por novos e lubrifique-os;

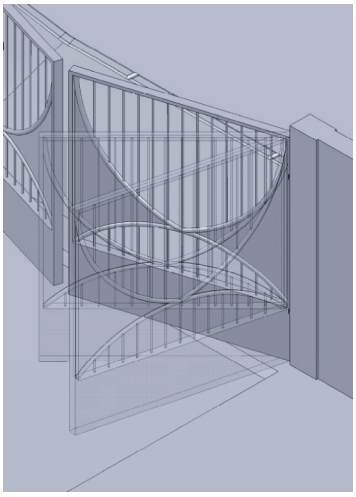

2º Providencie um ponto de energia interrompido por um disjuntor unipolar de 10A;

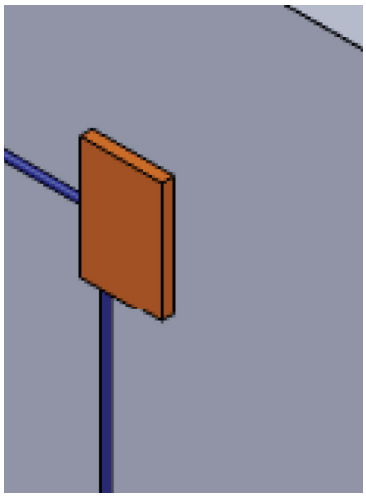

3º Escolha o tamanho da máquina deverá ser instalada de preferência na metade da altura do portão;

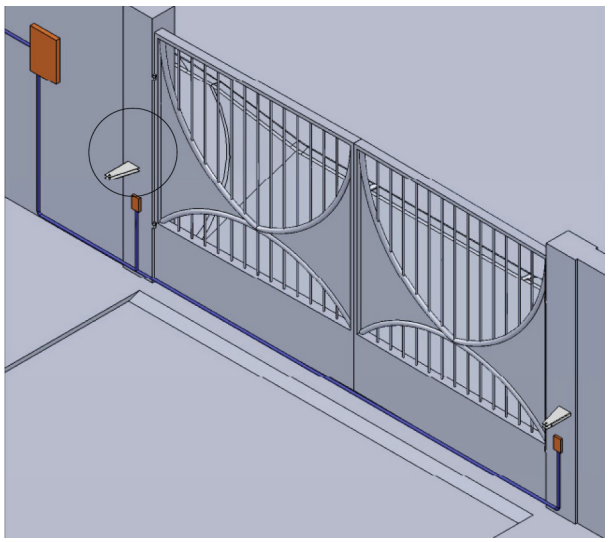

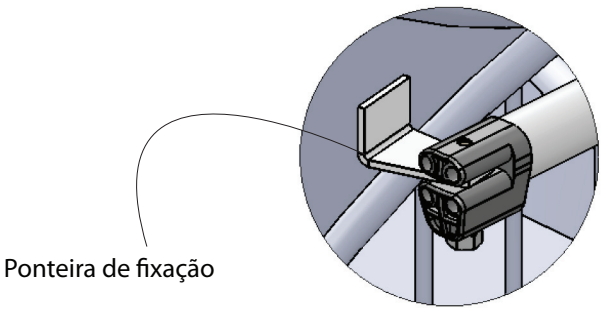

Instalação Pivotante

4º Fixe a chapa taseira obedecendo as medidas "X" e "Y" (abertura para dentro);

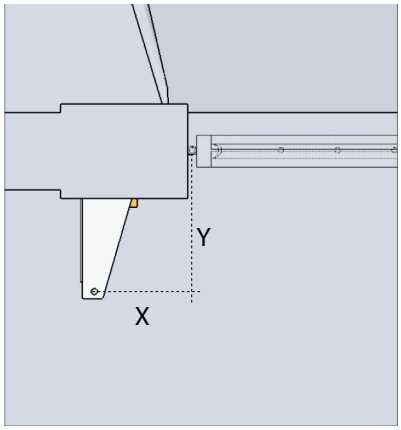

Abertura para fora

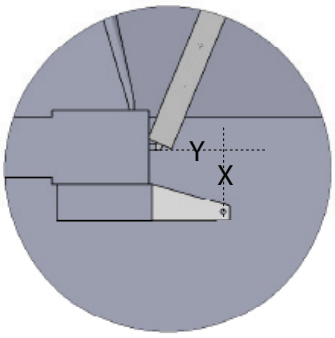

5º Ligue a fios de energia na central de comando e os sensores de fim de curso;

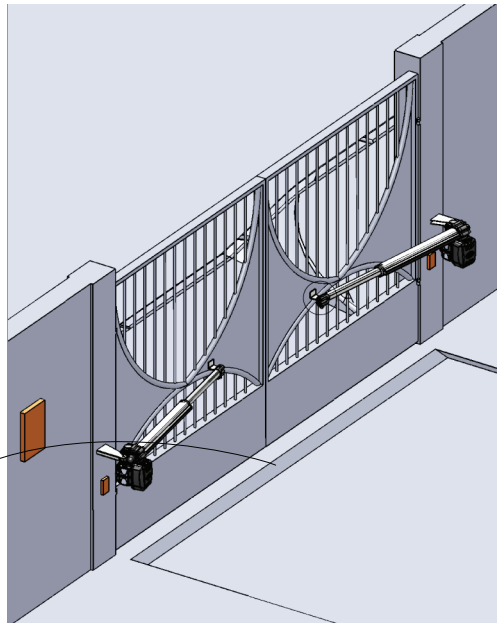

Abertura para dentro

Instalação para fora

6º Aproxime os sensores de fim de curso para que se possa testá-los;

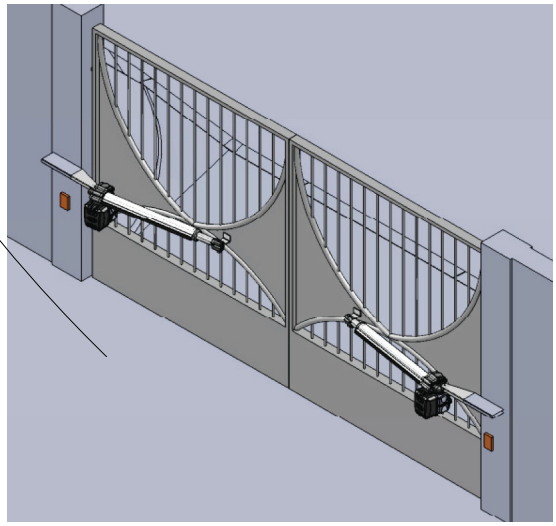

Fixação da máquina

"Abertura para fora:
- Feche o portão e coloque a máquina com o embulo tatalmente encolhido. Coloque o acionador soldando a ponta do acionador na folha."

Abertura para dentro:
- feche o portão e coloque a máquina com o embulo tatalmente esticado.
Coloque o acionador soldando a ponta do acionador na folha.

Instalação Pivotante Trasão

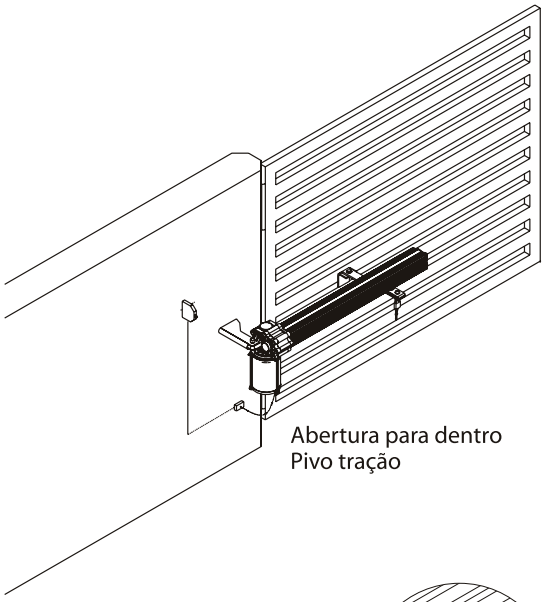

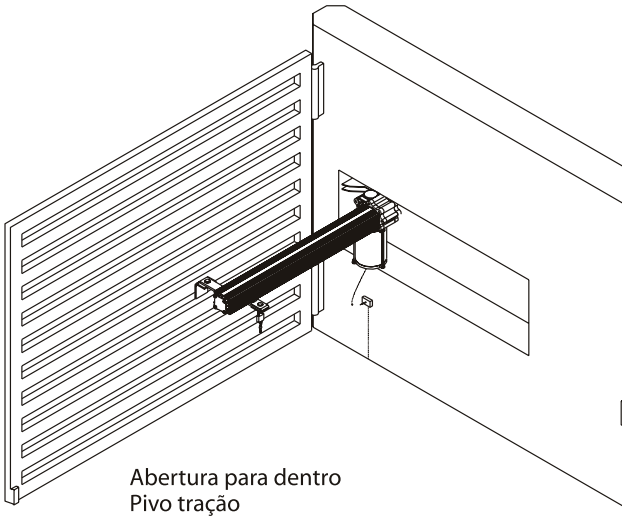

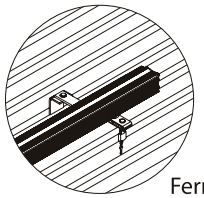

Dicas Ao instalar

1

- Quanto maior o "X" e o "Y" melhor para o desempenho da máquina;
- Usar mangueira preta ou sanfonada para fiação elétrica;
- Usar fio de 1,5 mm;
- Usar disjuntor de 10 amperes.
- Sempre usar chapa de reforço na parte onde irá tracionar a folha do portão (chapa dianteira);
- A abertura máxima não deverá exceder a 110º